Legende

1.1

- pneumatische Arbeitsleitungen
- pneumatische Steuerleitungen
- elektrische Leitungen
- Leitungsverbindungen
- Leitungen gekreuzt
- Leitungsfuehrung durch Rohbausaeule
- Leitungsfuehrung an Rohbausaeule

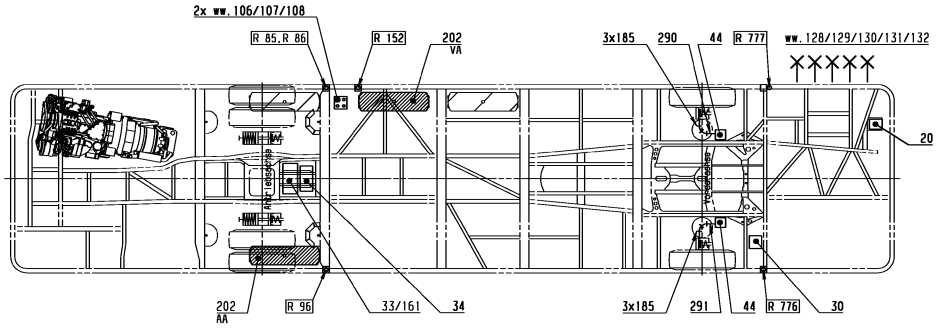

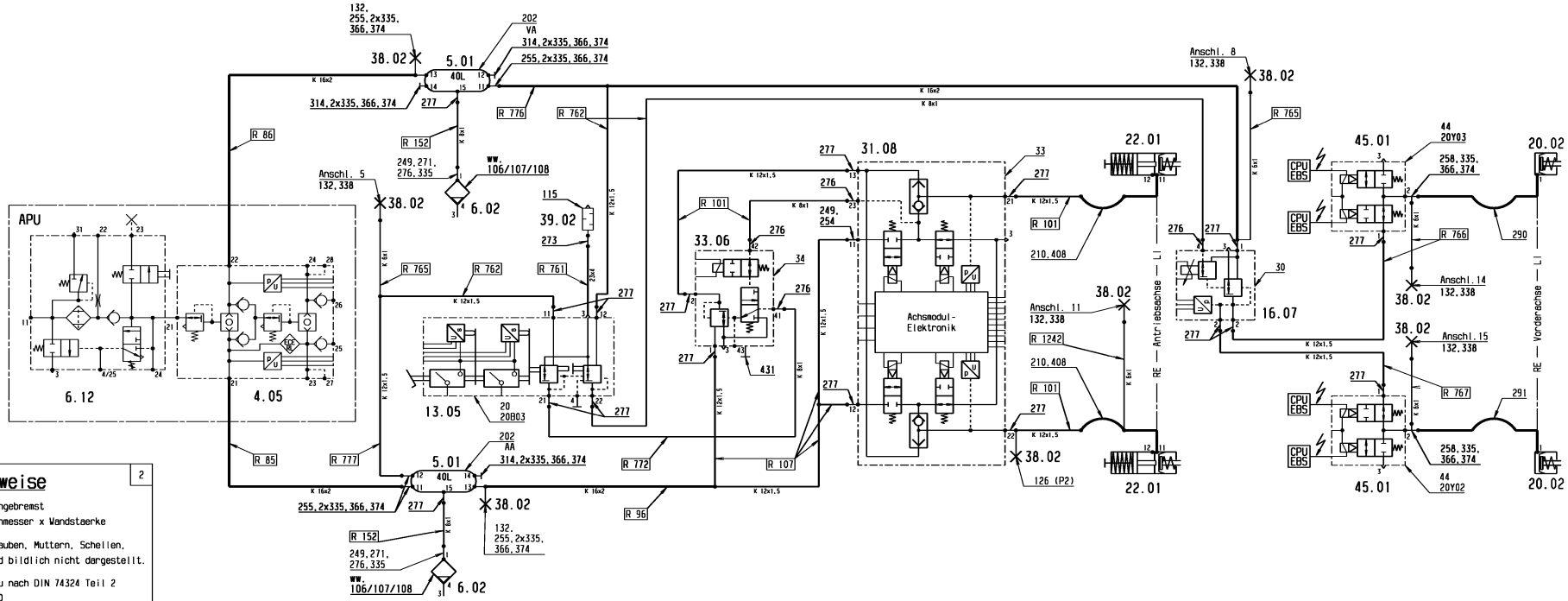

allgemeine Hinweise

2

gezeichnet: Fahrzustand, ungebremst
Leitungsangabe: Aussendurchmesser x Wandstaerke

Befestigungselemente (Schrauben, Muttern, Schellen, Scheiben, Kabelbinder) sind bildlich nicht dargestellt.

Angaben fuer Leitungseinbau nach DIN 74324 Teil 2
Ausfuehrung nach MBN 31 010
Druckangaben in [bar] Ueberdruck
Druckschalter senkrecht nach oben einbauen

Kunststoffleitungseinbau

1. Leitungssatz am Fixpunkt befestigen
2. Endpunkte montieren
3. Leitungssatz im Fahrzeug endbefestigen

Druckluftleitungen sind spannungsfrei einzubauen und duerfen nicht scheuern.
Bei Befestigung und Buendelung von Kunststoffleitungen sind Einschnuerungen zu vermeiden!

Im achs- und steinschlaggefaehrdeten Bereich, sowie bei kritischen Stellen, die ein Abknicken der Leitungen ermoeglichen, Wellschlauch A 000 546 15 30 verwenden.

Dichtheit der Bremsanlage

Bei stillstehendem Motor und gefuellter Anlage Druckabfall in 10 Minuten nicht groesser als 0,1 bar.
Bei Teilbremsdruck von 3 bar Druck im Vorrats- und Bremszylinder in 3 Minuten nicht erkennbar veraendert.

Druckangaben

3

Druckregler: Abschaltdr. 11.5 + 0.3 bar (Anschl. 24) Schaltspanne 1,5 ± 0,25 bar
Sicherheitsventil Oeffnungsdruck 14,5 + 2.5 bar
Warnleuchte im Display 6,5 bar ± 0,2 bar

Vierkreisschutzventil	Oeffnungs-druck	Schliess-druck	Begrenzungsdruck p2 bei p1 von:	Ueberfuell-wert
Kreis 1 und 2 (21/22)	9 - 0,3	≥ 7,0	10± 0,2 (12,3)	≤ 11,8
Kreis 3 und 4 (24/25)	7,5-0,3	≥ 4,5	8,5-0,4 (10,2)	≤ 9,8

Auffuellreihenfolge (Anlage drucklos)

p1 ≥ 7,2 bar und p2 ≥ 3 bar wenn p3 = 1 bar
oder
p2 ≥ 7,2 bar und p1 ≥ 3 bar wenn p3 = 1 bar

Positionsnummern

4

Aggregate-Nr.: siehe A 628 009 00 42 Blatt 1
Rohr-Nr. siehe A 628 009 00 42 Blatt 2

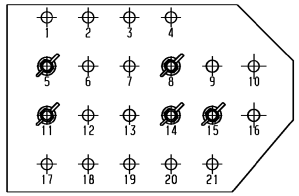

Pruefanschluesse am Behaelter
P1 - Vorratsdruck

Pruefanschluss am Achsmodulator
P2 - Bremsdruck

Pruefanschluesse in Klappe unter FAP
5 - Vorratsdruck A'Achse
8 - Vorratsdruck V'Achse
11 - Bremsdruck A'Achse rechts nach ABS
14 - Bremsdruck V'Achse links nach ABS
15 - Bremsdruck V'Achse rechts nach ABS

Aenderungsbeschreibung/revision text	CAD	ZGS	Auftr.-Nr./order no.	Bearb./auth. Datum/date	Pruef./check Datum/date	Norm/stand. Datum/date

Werkstoff(Endzustand)/material(final condition) Halbzeug/semi-finished product			Bearb./auth.	2006-06-08	Papst/Semper
Oberfl.sch./surf.prot. DBL			Pruef./check	siehe	KEM
Farbe/color			Norm/stand.	siehe	KEM
Dekor/decoration	MBN 31030		Freig./rel.	siehe	KEM
Oberfl.eng./surf.texture	MBN 31007				
Oberflaeche/surface (m²)					

Allg.Toleranzen/gen.tolerances	gesetzl.Merkmal/statutory ftr.	CAD G	ZGS 001	ED-KB BZ/028	Auftr.-Nr./order no. WA000390/06	Federfuehrende Abt./resp.dep. LRF

Referenz-Nr./reference no. | Masse/mass (kg) | Benennung/title
Massstab/scale | System CATIA V4R2.4

EB DRUCKLUFTANLAGE EBS
EB COMPRESSED AIR SYSTEM EBS

Proj.Methode/proj.method 1 ISO 5456-2 | BM: 628.090 | LA, 3T

EvoBus | © EvoBus Schutzvermerke DIN ISO 16016 beachten!/ Refer to protection notice DIN ISO 16016 | Format/size A1 | Blatt/sheet | Sach-Nr./basic number A 628 430 50 98

Keine Aenderung ohne Zustimmung der federfuehrenden Konstruktion. / Any alterations are subject to the approval of the design department.